標準図

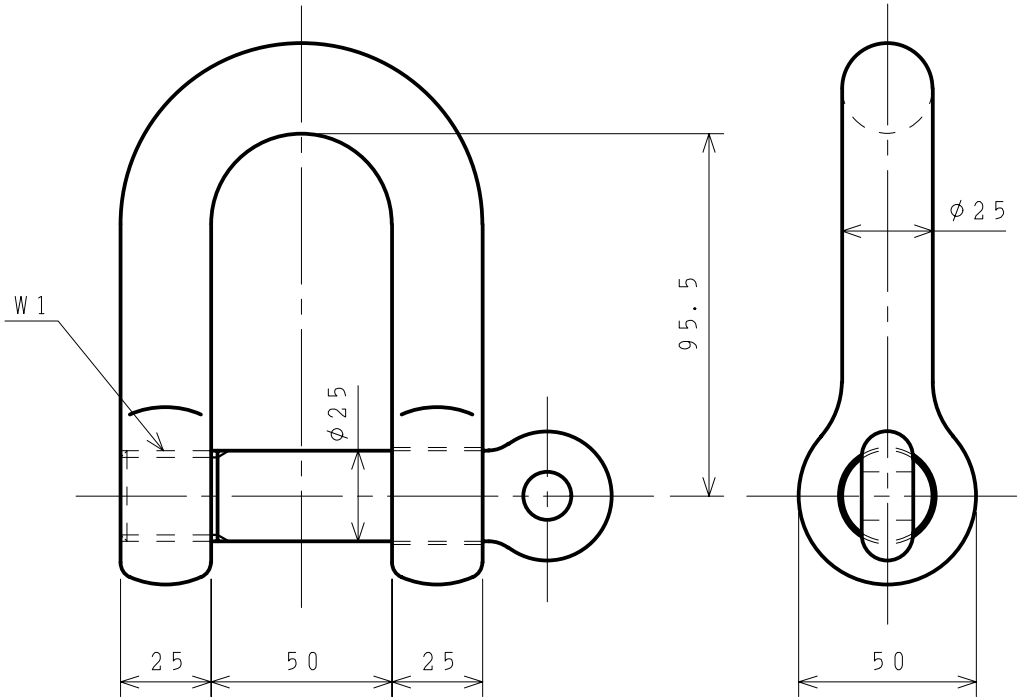

使用荷重	2.0t
計算重量	1.69kg
表面処理	電気亜鉛メッキ

符品 ITEM	部品名 NAME OF PART	材料 MARERIAI	個数 NO. REQ'D	計算単重量 WEIGHT CHI.CUL.ATED (kg)	摘要 REMARKS
2	ピン		1		
1	本体		1		

来歴 CAREER	名称 NAME	捻込シャックル 25				
	作成 DR'N DATE	尺度 SCALE	部長 DIRECTOR	課長 MANAGER	検図 CH'D BY.	製図 DR'N BY.
	'02.1.21	Free		S.Fuji	Y.Saka	N.Fujimoto
	大洋製器工業株式会社 TAIYO SEIKI IRON WORKS CO., LTD.				図番 DWG. NO. NGS25E	

TAIYO SEIKI KOGYO K.K.
DESIGN & DEV. SECTION
TAIYO SEIKI IRON WORKS CO., LTD.