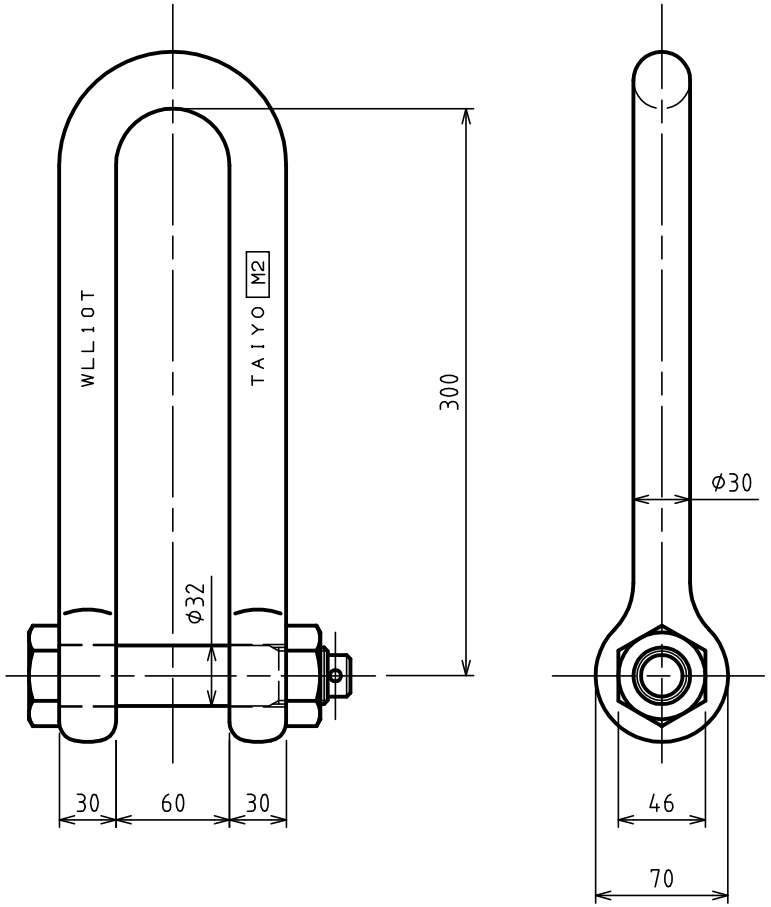

標準図

TAIYO SEIKI KOGYO K.K.
DESIGN & DEV. SECTION
TAIYO SEIKI IRON WORKS CO., LTD.

基本使用荷重（WLL）	10。0Ton
計算重量	6。2kg
表面処理	オレンジ塗装

符品 ITEM	部品名 NAME OF PART	材料 MATERIAL	個数 NO. REQ'D	計算単重量 [kg] WEIGHT CALCULATED	摘要 REMARKS
4	割りピン		1		呼び6
3	六角ナット		1		M30 3種
2	ピン		1		
1	本体		1		

来歴 CAREER

名称 NAME	強力長シャックル TSL－10t				
作成 DR'N DATE	尺度 SCALE	部長 DIRECTOR	課長 MANAGER	検図 CH'D BY	製図 DR'N BY
2006.Mar.28	Free	S.Fuji		N.Fuji	Y.SAKAMOTO

大洋製器工業株式会社
TAIYO SEIKI IRON WORKS CO., LTD.

図番 DWG. NO.
C17-3007
TSL10

C17-3007