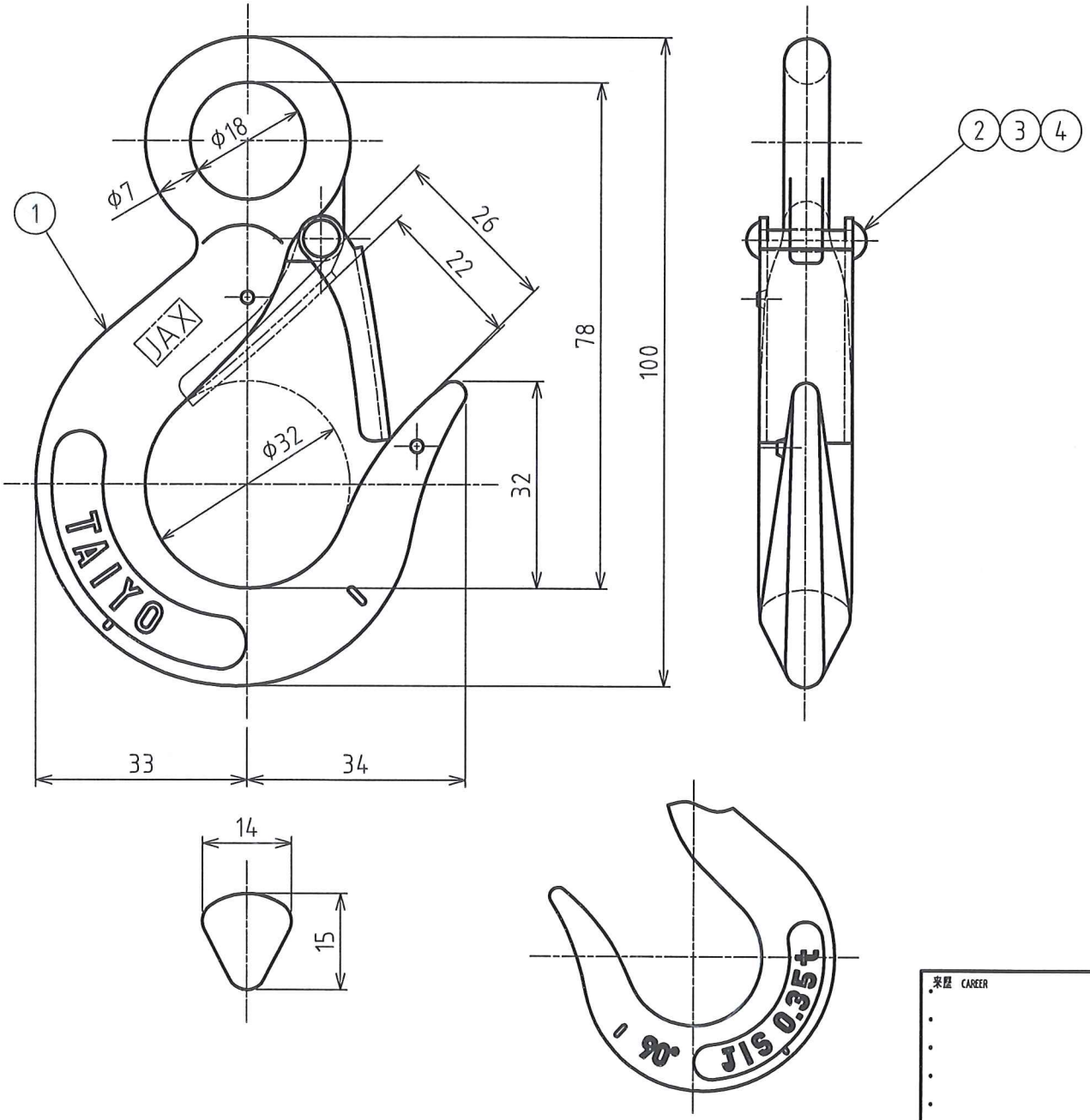

標準図

TAIYO SEIKI KOGYO K.K.
DESIGN & DEV. SECTION
TAIYO SEIKI IRON WORKS CO., LTD.

基本使用荷重 WLL	0.35Ton (3.5kN)
計算重量 WEIGHT	0.19kg
表面処理 FINISH	オレンジ焼付塗装 ORANGE PAINTED

符品 ITEM	部品名 NAME OF PART	材料 MATERIAL	個数 NO. REQ'D	計算単重量 [kg] WEIGHT CALCULATED	摘要 REMARKS
4	リベット RIVET		1		
3	ばね SPRING		1		
2	外れ止め金具 LATCH		1		
1	フック HOOK		1		

来歴 CAREER

名称 NAME	重量フック EYE HOOK				0.35Ton
作成日 DATE	尺度 SCALE	承認 APPROVED	照査 CHECKED	設計 DESIGNED	作図 DRAWN
2020.2.25	Free			-	M.Kono

大洋製器工業株式会社
TAIYO SEIKI IRON WORKS CO., LTD.

図番 DWG. NO.
F01-3001
FA0001

F01-3001 重量フック 0.35t.dwg