○印有効 MARKED ○ IS EFFECTIVE	呼び 使用荷重 SIZE WLL (Ton)	試験荷重 PROOF LOAD (Ton)	寸法 DIMENSION (mm)							計算重量 WEIGHT (kg)
			d	d3	D	T	B	B1	L	
	3.3	6.6	13	16	34	13	20	32	59	0.36
	5	10	16	19	39	16	25	43	73.5	0.63
	7	14	19	22	46	19	28	51	87	1.01
	9.5	19	22	25	52	22	33	58	95.5	1.5
	12.5	25	25	28	59	25	40	68	109	2.21

DおよびTは参考寸法です。 D AND T ARE REFERENCE DIMENSIONS.

標準図

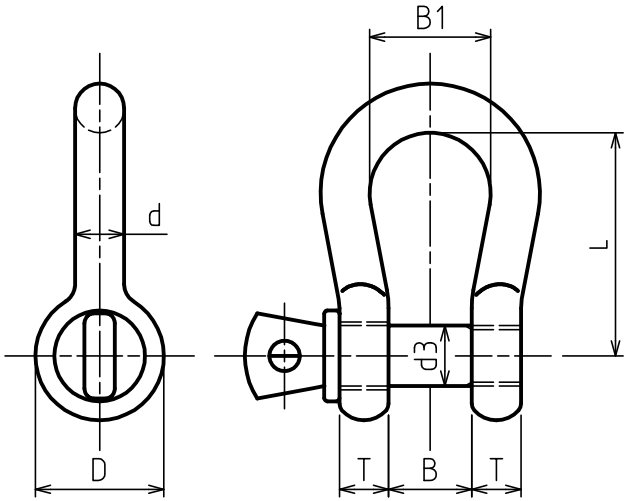

TAIYO SEIKI KOGYO K.K.
DESIGN & DEV. SECTION
TAIYO SEIKI IRON WORKS CO., LTD.

表面処理 FINISH	本体 BODY	溶融亜鉛メッキ HOT DIP GALVANIZED
	ピン PIN	緑色塗装 GREEN PAINTED

符品 ITEM	部品名 NAME OF PART	材料 MATERIAL	個数 NO. REQ'D	計算単重量 (kg) WEIGHT CALCULATED	摘要 REMARKS
2	ピン PIN		1		
1	本体 BODY		1		

来歴 CAREER

名称 NAME	グリーンピン スーパーシャックル GREEN PIN SUPER SHACKLES				VBSS
作成日 DATE	尺度 SCALE	承認 APPROVED	照査 CHECKED	設計 DESIGNED	作図 DRAWN
2018.08.22	Free	N.Fuji	M.Ando	-	M.Akitomo

大洋製器工業株式会社
TAIYO SEIKI IRON WORKS CO., LTD.

図番 DWG. NO. C61-3000-2

C61-3000 VBSS.dwg