標準図

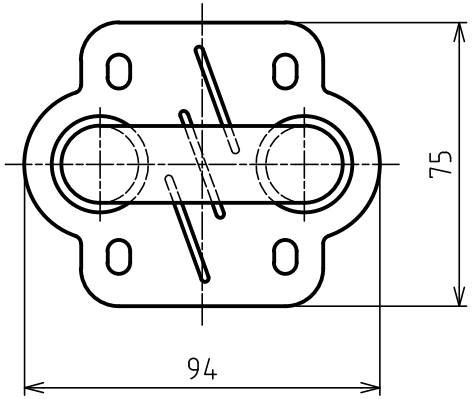

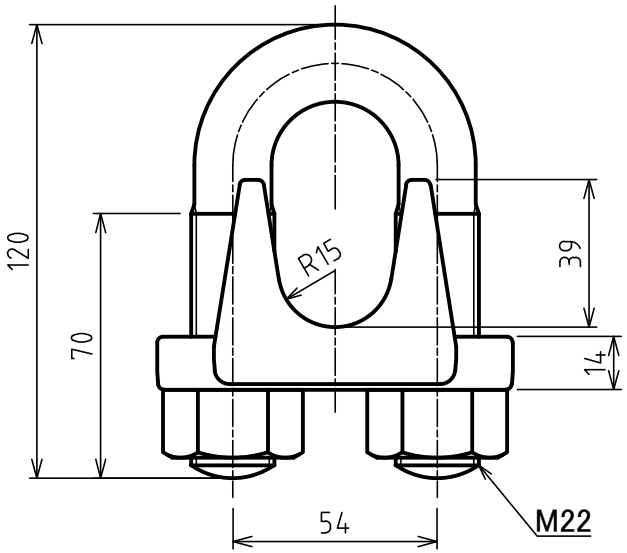

TAIYO SEIKI KOGYO K.K.
DESIGN & DEV. SECTION
TAIYO SEIKI IRON WORKS CO., LTD.

適合ワイヤ径：	26～28 mm
締付トルク：	137 N･m
表面処理：	溶融亜鉛メッキ
質量：	1.48 kg

符品 ITEM	部品名 NAME OF PART	材料 MATERIAL	個数 NO. REQ'D	計算単重量 [kg] WEIGHT CALCULATED	摘要 REMARKS
3	NUT		2		
2	U BOLT		1		
1	BODY		1		

来歴 CAREER

名称 NAME	TAIYO 鍛造ワイヤグリップ TAIYO Wire ropes-Grips				F 26～28
作成 DR'N DATE	尺度 SCALE	部長 DIRECTOR	課長 MANAGER	検図 CH'D BY	製図 DR'N BY
2013. 4. 1	1:2	S.Fuji		Y.Saka	N.OKamoto

大洋製器工業株式会社
TAIYO SEIKI IRON WORKS CO., LTD.

図番 DWG. NO. N20-3011