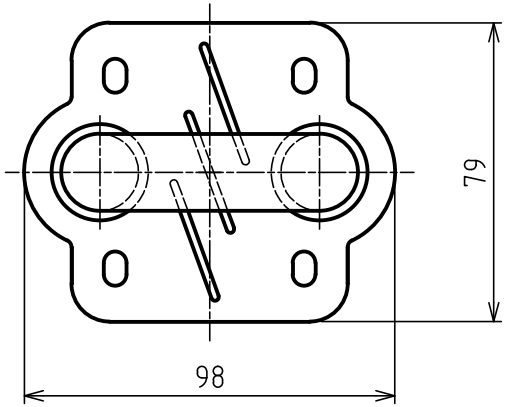

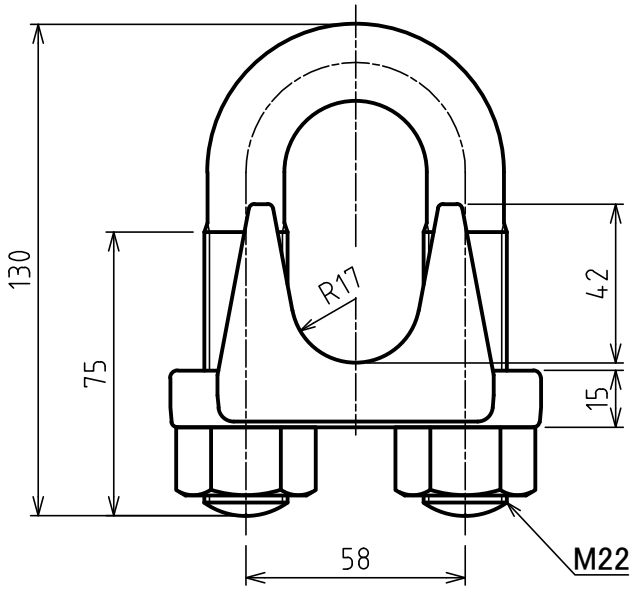

標準図

TAIYO SEIKI KOGYO K.K.
DESIGN & DEV. SECTION
TAIYO SEIKI IRON WORKS CO., LTD.

適合ワイヤ径：	30～31.5 mm
締付トルク：	188 N･m
質量：	1.7 kg

符品 ITEM	部品名 NAME OF PART	材料 MATERIAL	個数 NO. REQ'D	計算単重量 [kg] WEIGHT CALCULATED	摘要 REMARKS
3	NUT		2		
2	U BOLT		1		
1	BODY		1		

来歴 CAREER

名称 NAME	TAIYO 鍛造ワイヤグリップ TAIYO Wire ropes-Grips				F 30～32
作成 DR'N DATE	尺度 SCALE	部長 DIRECTOR	課長 MANAGER	検図 CH'D BY	製図 DR'N BY
2013. 4. 1	1:2	S.Fuji		Y.Saka	N.OKamoto

大洋製器工業株式会社
TAIYO SEIKI IRON WORKS CO., LTD.

図番 DWG. NO. N20-3012

N20-3012 TAIYO鍛造ワイヤグリップF30-32