スリング脱着式リンク

フレキシブルリンク

TAIYO
TAIYO SEIKI IRON WORKS CO., LTD.

さよなら、ただのリング…

Point 1 スリングの脱着が可能に!

脱着可能リンクにより、ワイヤロープスリングなどの各種スリングとの連結が現場で手軽に作業できるようになりました。多点吊りスリングの組み換えやメンテナンスも可能になり、「フレキシブルリンク」があれば、現場の作業効率がUPします。

Point 2 斜め吊り・横吊り防止

連結部はどちらも曲線なので斜め吊りを防止し、本体部のくびれは横吊りになりにくい形状で、安全にご使用いただけます。

Point 3 吊り角度をわかりやすく

吊り角度90°の刻印で安全な吊り角度を一目でご確認いただけます。

Point 4 揚程が低い場所でも使いやすい

リング・シャックル・フックの役割を1つで果たすため揚程が低い場所でもお使いいただけます。

Point 5 セーフティラッチ採用

Vフックと同じセーフティラッチ(外れ止め金具)を採用!セーフティラッチ先端部と本体のフラット形状により、ロープ立ちによるロープ外れを防止します。

Point 6 割ピン取付けでもっと安全

お手持ちの割ピンを取付けることで外れ止め金具をロックでき、より安全にお使いいただけます。※割ピンは別途ご用意ください。

スリング脱着式リンク フレキシブルリング

寸法図

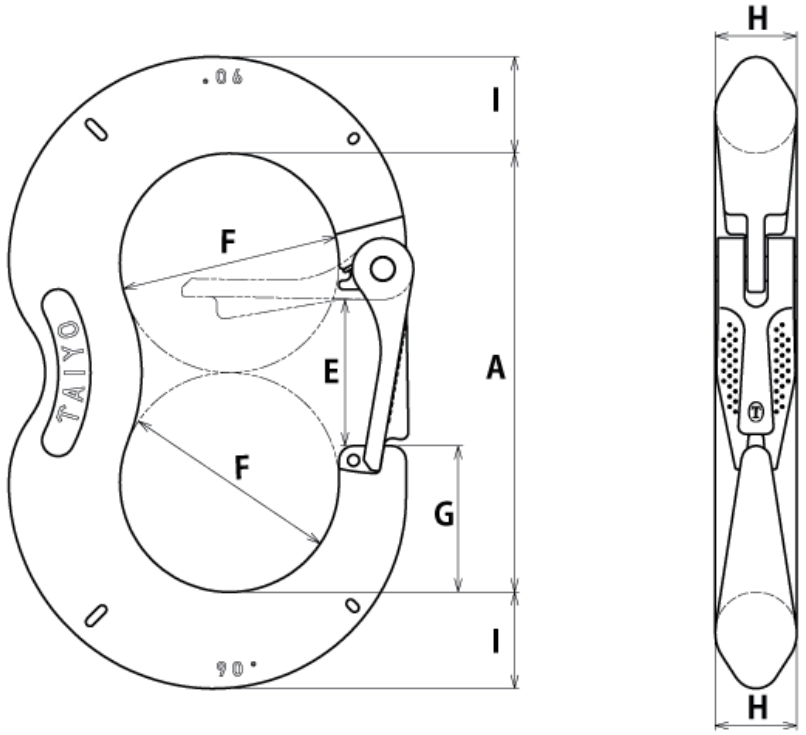

品番	商品コード	使用荷重 (t)	寸法 (mm)							計算質量 (kg)	外れ止め金具交換部品
			A	E	F	G	H	I	割ピン穴		
FXL-1.25	1015426	1.25	110	35	60	35	22	26	2.5	1.1	1015428
FXL-2	1015286	2	150	50	75	50	28	33	4	2.3	1015289

ご使用方法

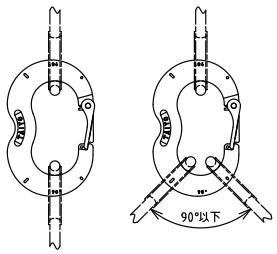

荷重方向に対し平行方向
（2 点吊りは 90°の範囲内）

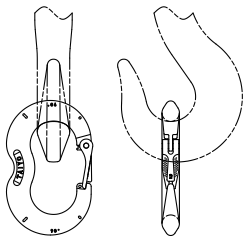

リンクとして使用

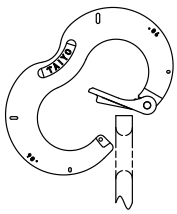

フックとして使用

取扱説明書

詳細はWEBでご覧頂けます

https://www.taiyoseiki.co.jp/torisetsu/ring_fxl.pdf

大洋製器工業株式会社
TAIYO SEIKI IRON WORKS CO., LTD.
URL : https://www.taiyoseiki.co.jp/

管理番号：45464

お問い合わせ